# EUROPA 250 DKL

**MULTIFUNKTIONS-GERÄT**
**LUFT-/ABLUFT-WÄRMEPUMPE MIT SPEICHER 250L**

BESTELLNUMMER: 110225
BAUREIHE: EUROPA
TV MAX.65°C

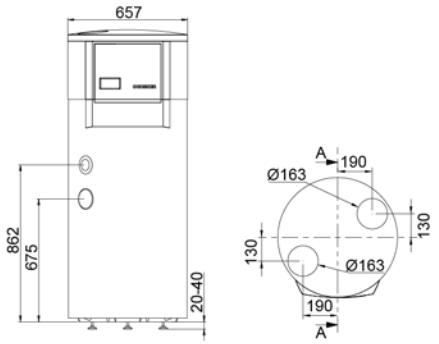


## GERÄTEDATEN

| | | |
|---|---|---|
| Abmessungen (Durchmesser x Höhe) | [mm] | 657 x 1625 |
| Bauart | | Kompakt |
| Gewicht | [kg] | 141 |
| Steuerung elektronisch | | Tiptronic light |
| Farbe Gehäuse | | tigerweiß 29/11289/grau RAL 7016 |

## TECHNISCHE DATEN

| | | |
|---|---|---|
| Phasen/Nennspannung/Frequenz | [~]/[V]/[Hz] | 1/220-240/50 |
| Absicherung (Auslösekennlinie „C“) | [A] | 16 |
| Max. Betriebsstrom | [A] | 4,00 |
| Anlaufstrom | [A] | 16,50 |
| Schallleistungspegel/Schalldruckpegel (in 1m) | [dBA] | 57,90 / 49,00 |

## LEISTUNGSDATEN (EN 16147 / A15)

| | | |
|---|---|---|
| Lastprofil | | L |
| Leistungszahl (COP) | | 2,71 |
| Aufheizzeit | | 6h 54min |
| max. nutzbare Wassermenge | [l] | 288 |
| Bezugswarmwassertemperatur | [°C] | 52,50 |
| Mittlere Wärmeleistung | [kW] | 1,68 |
| Mittlere Leistungsaufnahme | [kW] | 0,48 |
| SCOPw (VDI 4650-1:2016) | | 3,38 |

## WARMWASSERSPEICHER

| | | |
|---|---|---|
| Nennvolumen | [l] | 250 |
| Zulässiger Betriebsdruck | [bar] | 6 |
| Werkstoff | | Stahl emailliert |
| Wärmeisolierung | | PU-Hartschaum (50 mm) |
| Schutzanode | | 1 x 5/4“ Magnesium |
| Warmhalteverlust | [W] | 78 |

## ELEKTROZUSATZHEIZUNG

| | | |
|---|---|---|
| Bauart | | E-Heizstab |
| Anzahl | [Stk.] | 1 |
| Leistung | [kW] | 1,5 |

## ZUSATZHEIZUNG REGISTER

| | | |
|---|---|---|
| Bauart | | Ohne Register |
| Zulässiger Betriebsdruck | [bar] | |
| Zulässige Betriebstemperatur des Heizmittels | [°C] | |
| Registerfläche | [m²] | |

## KONDENSATOR

| | | |
|---|---|---|
| Bauart | | Rollbond |
| Werkstoff | | Aluminium |
| Max. Betriebsdruck Kältemittel | [bar] | 25 |
| Einsatzbereich | [°C] | 65 |
| Wärmeträger | | Wasser |

## KÄLTEKREISLAUF

| | | |
|---|---|---|
| Arbeitsmittel | | R134a |
| Kältemittelfüllmenge | [kg] | 0,90 |

## VERDICHTER

| | | |
|---|---|---|
| Bauart | | Rollkolben |
| Leistungsstufen | | 1 |
| Anlaufart | | direkt |
| Spannung/Frequenz | [V]/[Hz] | 220-240 / 50 |

## VENTILATOR

| | | |
|---|---|---|
| Bauart | | Radialventilator |
| Anzahl | [Stk.] | 1 |
| Spannung/Frequenz | [V]/[Hz] | 220-240 / 50 |
| Leistungsaufnahme | [W] | 68 |
| Max. Betriebsstrom | [A] | 1,40 |
| Luftvolumenstrom freiblasend | [m3/h] | 510 |
| Stufenlos regelbar | | - |
| Externe Pressung | [Pa] | 80 |

## VERDAMPFER

| | | |
|---|---|---|
| Bauart | | Luft/ Lamellenrohr |
| Werkstoff | | Kupfer/ Aluminium |
| Anzahl | [Stk.] | 1 |
| Abtautechnik / Frostschutzabschaltung | | nein / ja |
| Max. Betriebsdruck Kältemittel | [bar] | 25 |
| Einsatztemperatur min. | [°C] | +6 |
| Einsatztemperatur max. | [°C] | +40 |

OCHSNER Wärmepumpen sind im Sinne der Maschinenrichtlinie Haushaltsgeräte.

Stand: 2019-05-22

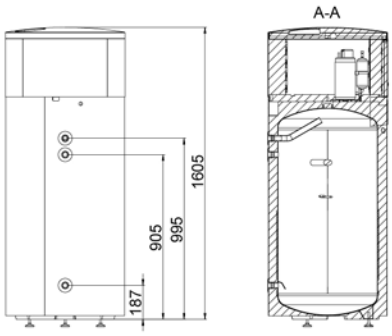


PRODUKTDATEN **ErP: EUROPA 250 DKL**

| LASTPROFIL | | KÄLTER | A+ **MITTEL** | WÄRMER |
|---|---|---|---|---|
| | | | L | |
| ηWH | | **115** | **115** | **115** |
| Jährlicher Stromverbrauch | [kWh] | 890 | **890** | 890 |
| Temperatureinstellung bei Auslieferung | [°C] | | **52** | |
| Schallleistung innen | [dB] | | **57** | |
| **SmartGrid Ready** (Ausschließlicher Betrieb zu Schwachlastzeiten möglich) | | | **nein** | |

## ANWENDUNGSBEISPIELE

**Abluftsystem (Einrohrlüftung)** Symbolbild
Abluft: aus Bad, WC, Küche
Fortluft: ins Freie

**Aufstellung im Waschraum** Symbolbild
Warmwasserbereitung aus Raumluft, Trocknung des Raumes

**Kühlung des Vorratsraumes** Symbolbild
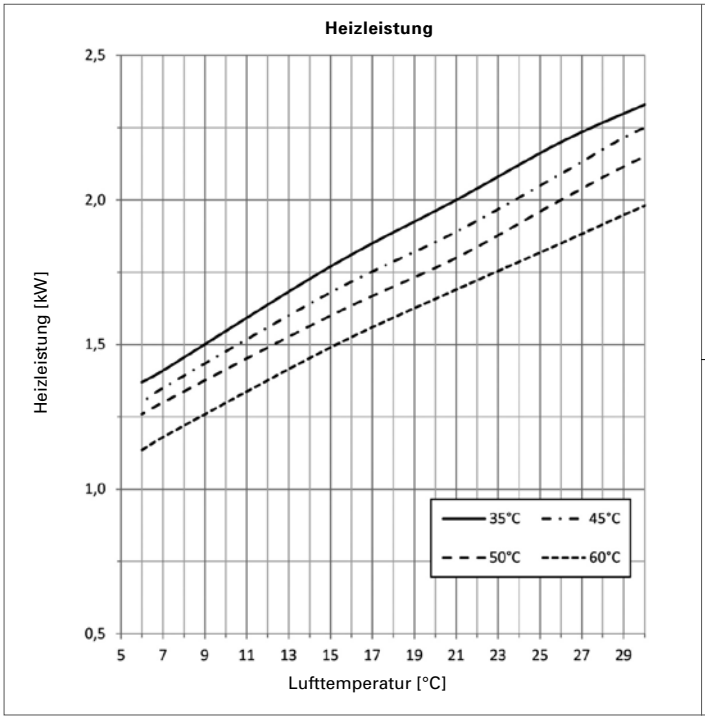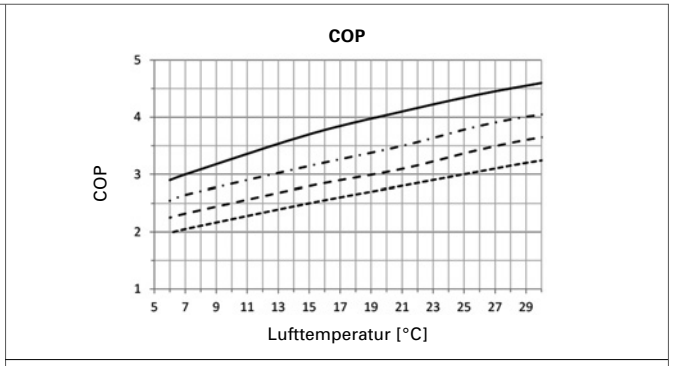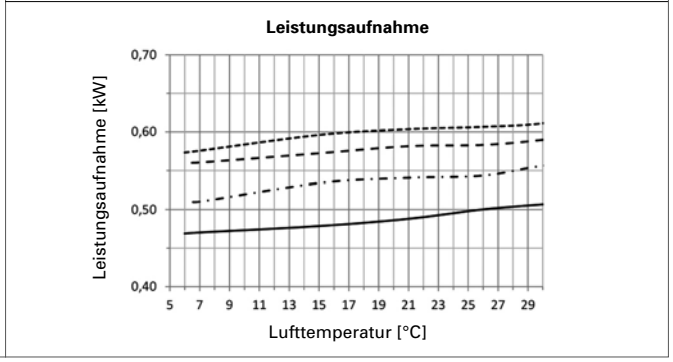
## LEISTUNGSKURVEN EUROPA 250 DKL